Catalog No. 89-1 ~ 89-2
カタログ番号 89-1 ～ 89-2

Caliber No. 8987
キャリバー No. 8987

Catalog No. 89-1
カタログ番号 89-1

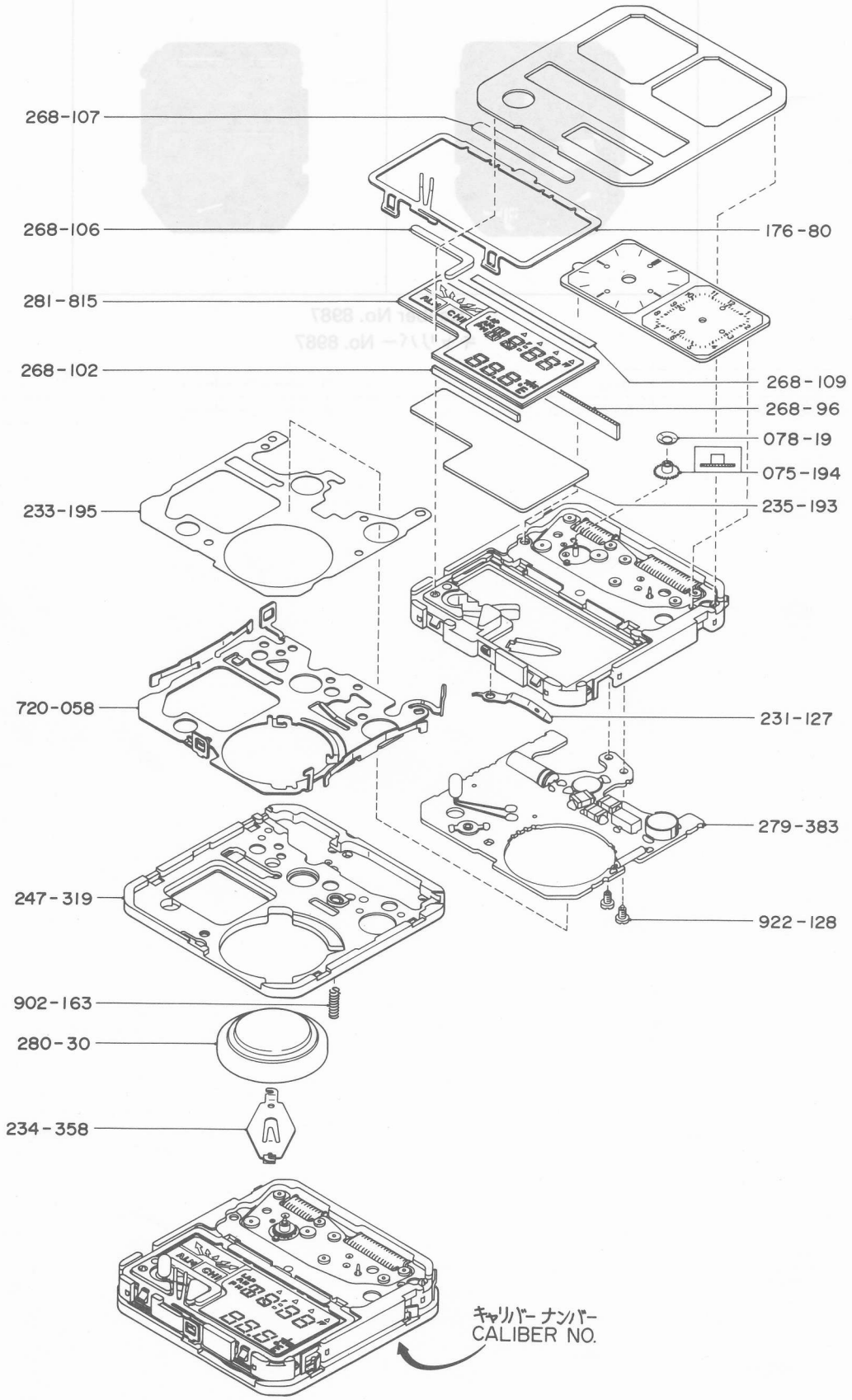

Catalog No. 89-1
カタログ番号 89-1

Part No. 部品番号	部品名称 / キャリバーNo. / 石数	Name of parts / Caliber No. / No. of jewels	8987	8988	8989				
			04	04	04				
701	輪列受	Train wheel bridge	513	○	○				
701	第二輪列受	Train wheel bridge (2)	514	○	○				
711	中受	Center wheel cock	105	○	○				
012	二番車	Second wheel and pinion	145	○	○				
017	三番車	Third wheel and pinion	104	○	○				
023	四番車	Fourth wheel and pinion	156	○	○				
025	秒車	Second wheel	69	○	○				
027	輪列受座	Train wheel bridge spacer	90	○	○				
072	日ノ裏車	Minute wheel and pinion	77	○	○				
087	秒中間車	Intermediate for second wheel	46	○	○				
190	完成ヨーク	Stator	44	○	○				
190	秒完成ヨーク	Second stator	34	○	○				
226	液晶セル支持枠	LC display panel supporter	293	467	○				
246	完成コイル	Coil unit	101	○	○				
246	秒完成コイル	Second coil unit	106	○	○				
285	完成ローター	Rotor	37	○	○				
285	秒完成ローター	Second rotor	45	○	○				
750	完成地板	Plate complete	833	○	○				
903	二番押エバネ	Strap for center wheel	99	○	○				
922	輪列受ネジ	Train wheel bridge screw	128	○	○				
922	第二輪列受ネジ	Train wheel bridge screw (2)	○	○	○				
922	コイルネジ	Coil screw	○	○	○				
922	秒コイルネジ	Second coil screw	○	○	○				

Catalog No. 89-2
カタログ番号 89-2

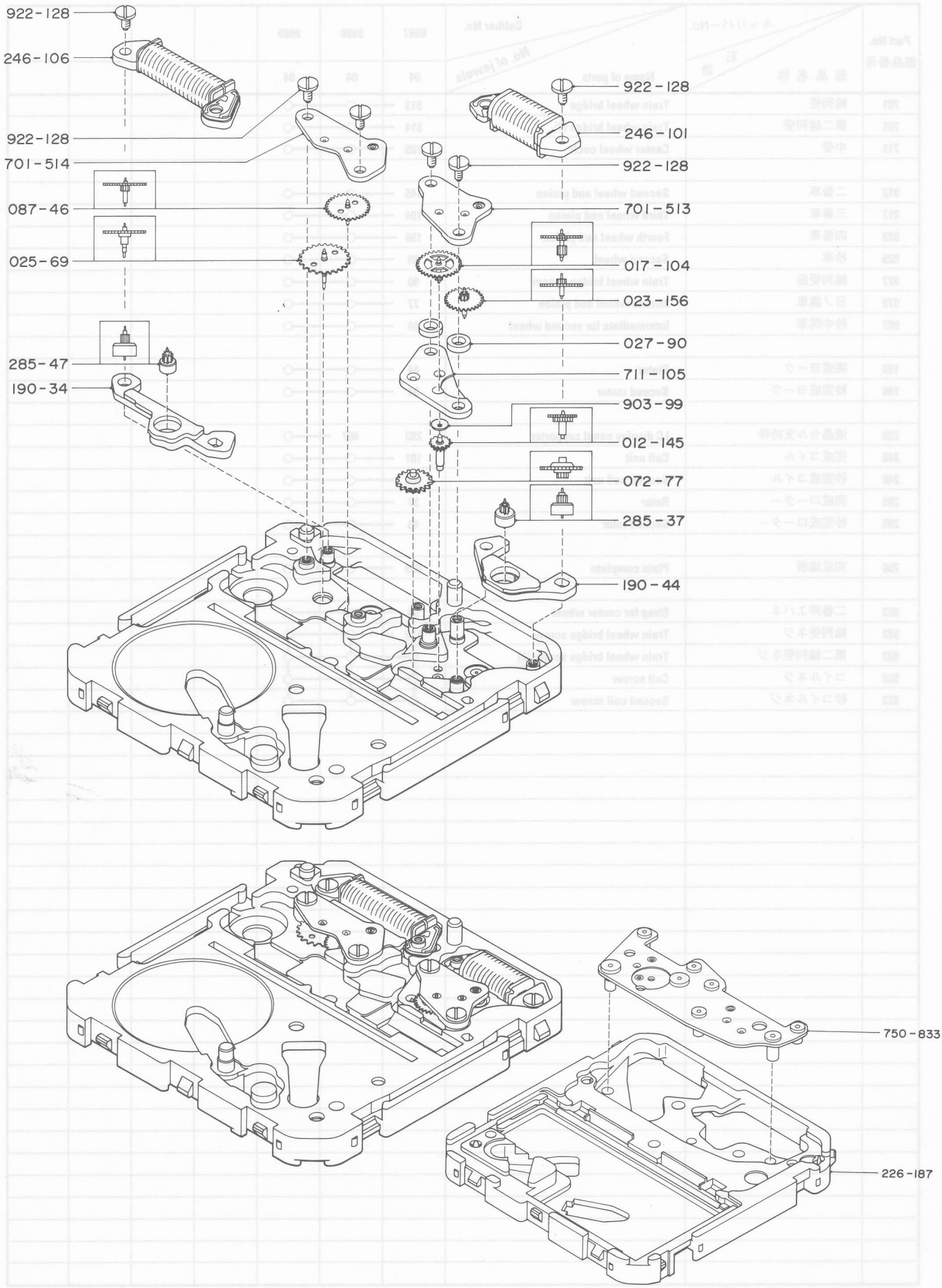

Catalog No. 89-2
カタログ番号 89-2

Part No. 部品番号	キャリバーNo. / 石数 / 部品名称	Caliber No. / No. of jewels / Name of parts	8987	8988	8989				
			04	04	04				
075	筒車	Hour wheel	194	○	○				
078	針座	Dial washer	19	○	○				
176	液晶セル押エ	LC display panel guard	87	○	○				
231	電池受バネ	Battery connector	127	○	○				
233	絶縁シート	Circuit insulator	226	486	○				
234	電池押エバネ	Battery strap	276	○	○				
235	導光板	Light diffusing plate	207	218*A 219*A	218				
247	デバイスカバー	Device cover	347	348	349				
268	液晶セル接続ゴム	LCD panel connector rubber	125	○	○				
279	複合回路	Unit of electronic circuit	418	C09	C12				
280	電池	Battery	30	○	○				
281	液晶セル	LC display panel	G17	G40*A G64*A	G40				
720	回路支持板	Circuit unit supporter	065	451	○				
902	ブザー接点バネ	Buzzer contact spring	186	252	○				
922	複合回路ネジ	Electronic circuit screw	128	○	○				

*A（導光板・液晶セル）組み合せと右下液晶部色調
下記表の組み合せにて補修のこと

色調	導光板	液晶セル
白　地 黒文字	235-218	281-G40
金　地 黒文字	235-219	281-G64

*A <<Light diffusing plate & LC display panel>>
EL panel & LC display panel should be repaired in accordance with the following combination.

Color	Light diffusing plate	LC display panel
Black figures on white bakground	235-218	281-G40
Black figures on gold background	235-219	281-G64